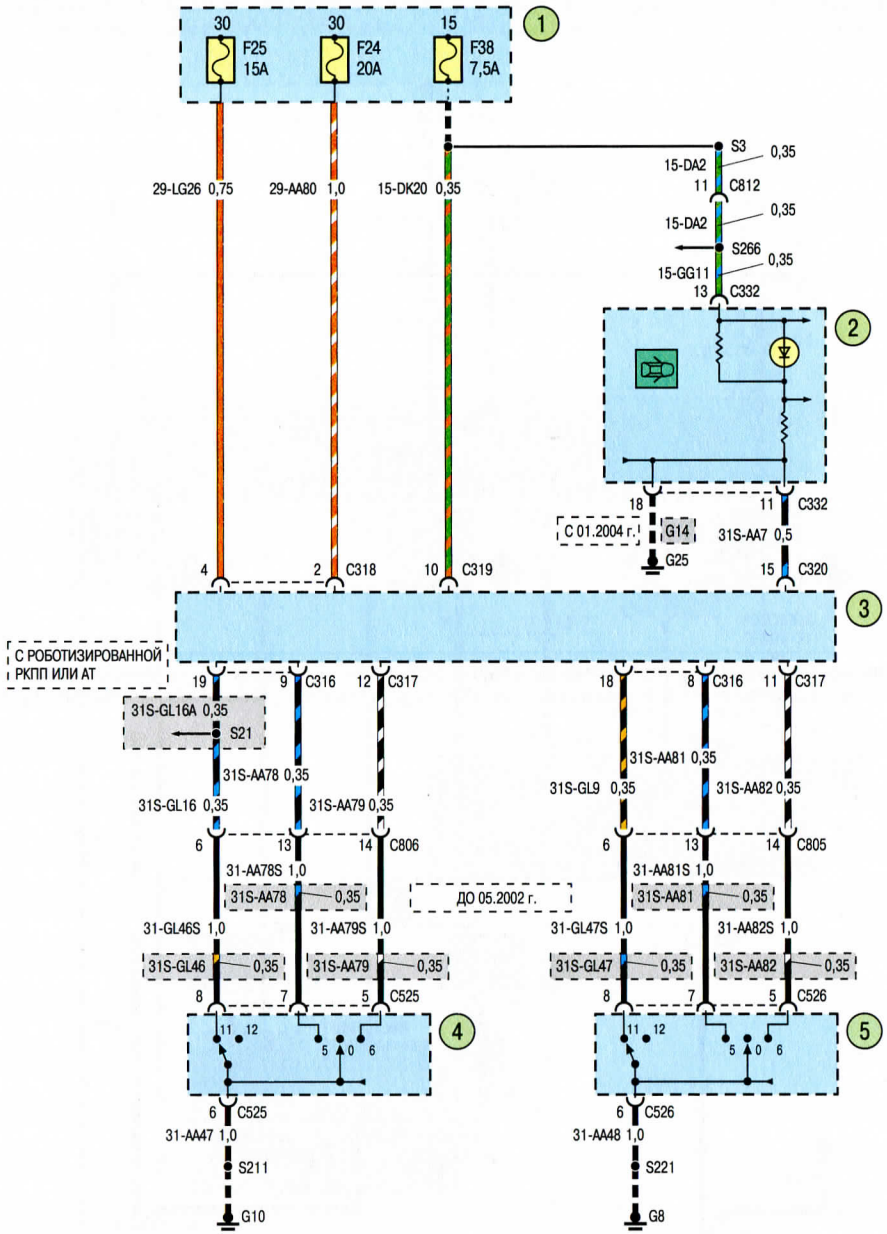

Схема 10а. Противоугонная система: 1 – монтажный блок предохранителей и реле за вещевым ящиком; 2 – комбинация приборов; 3 – электронный блок управления электрооборудованием салона и противоугонной сигнализацией; 4 – модуль замка левой передней двери; 5 – модуль замка правой передней двери

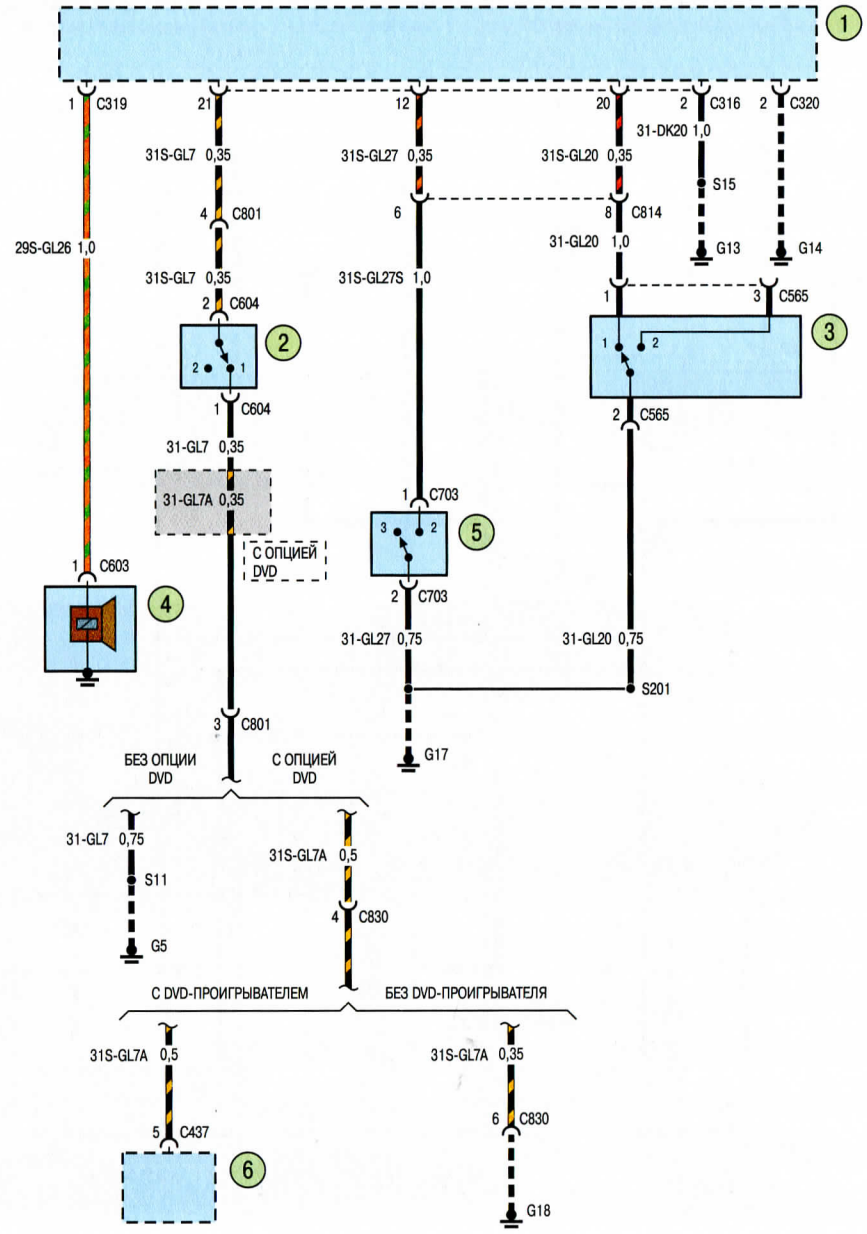

Схема 10б. Противоугонная система: 1 – электронный блок управления электрооборудованием салона и противоугонной сигнализацией; 2 – выключатель открытого капота; 3 – выключатель открытой двери; 4 – противоугонная сирена; 5 – датчик двери задка; 6 – модуль проигрывателя аудиосистемы

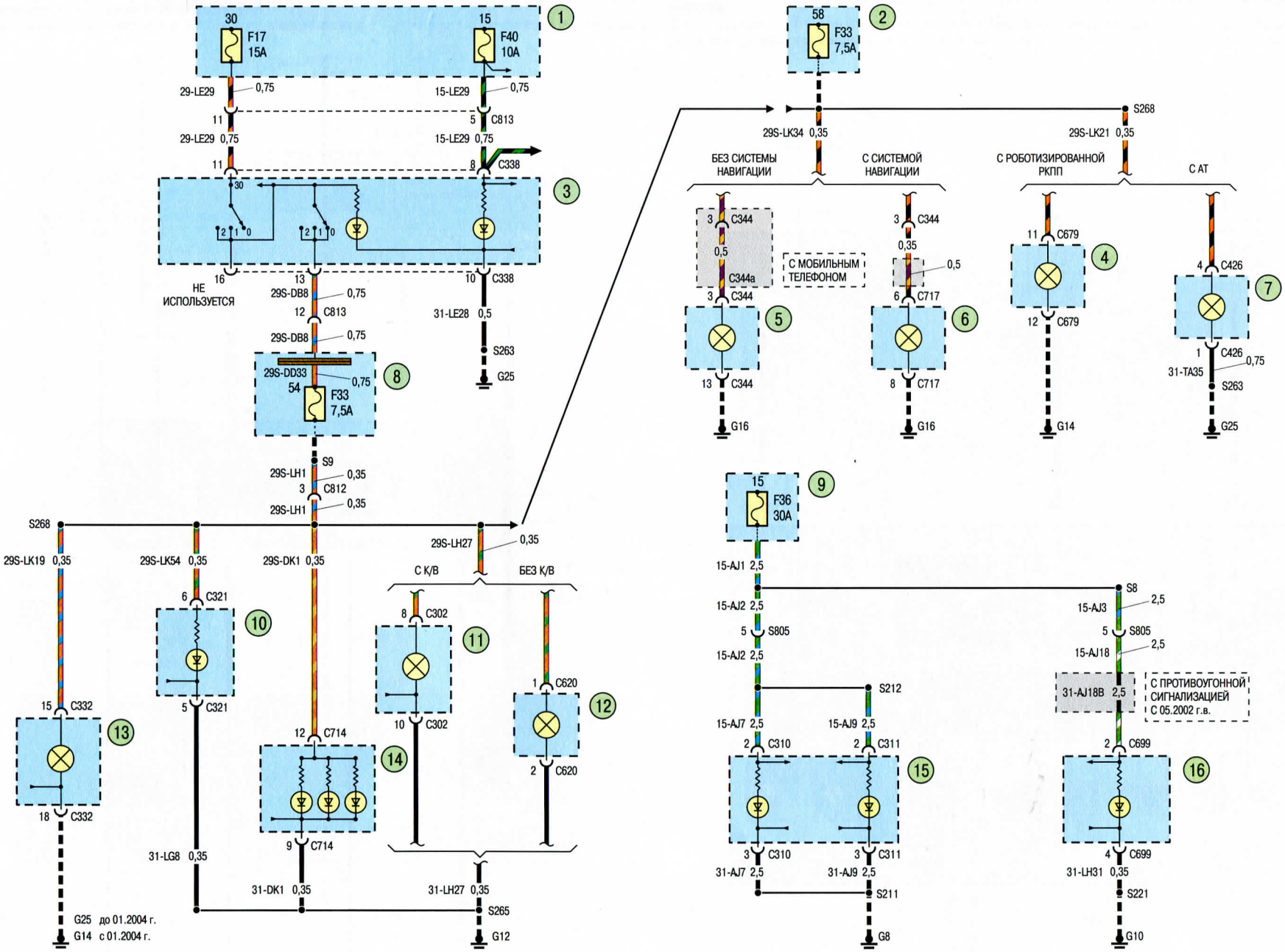

Схема 11. Подсветка комбинации и панели приборов: 1, 2, 8, 9 – монтажный блок предохранителей и реле за вещевым ящиком; 3 – переключатель наружного освещения; 4, 7 – подсветка блока селектора режима автоматической коробки передач; 5 – аудиосистема; 6 – модуль аудиосистемы и системы навигации; 10 – выключатель аварийной сигнализации; 11 – модуль отопителя; 12 – подсветка блока управления вентиляцией салона и кондиционирования воздуха; 13 – подсветка комбинации приборов; 14 – встроенная панель управления; 15 – переключатель управления стеклоподъемником левой передней двери; 16 – переключатель управления стеклоподъемником правой передней двери